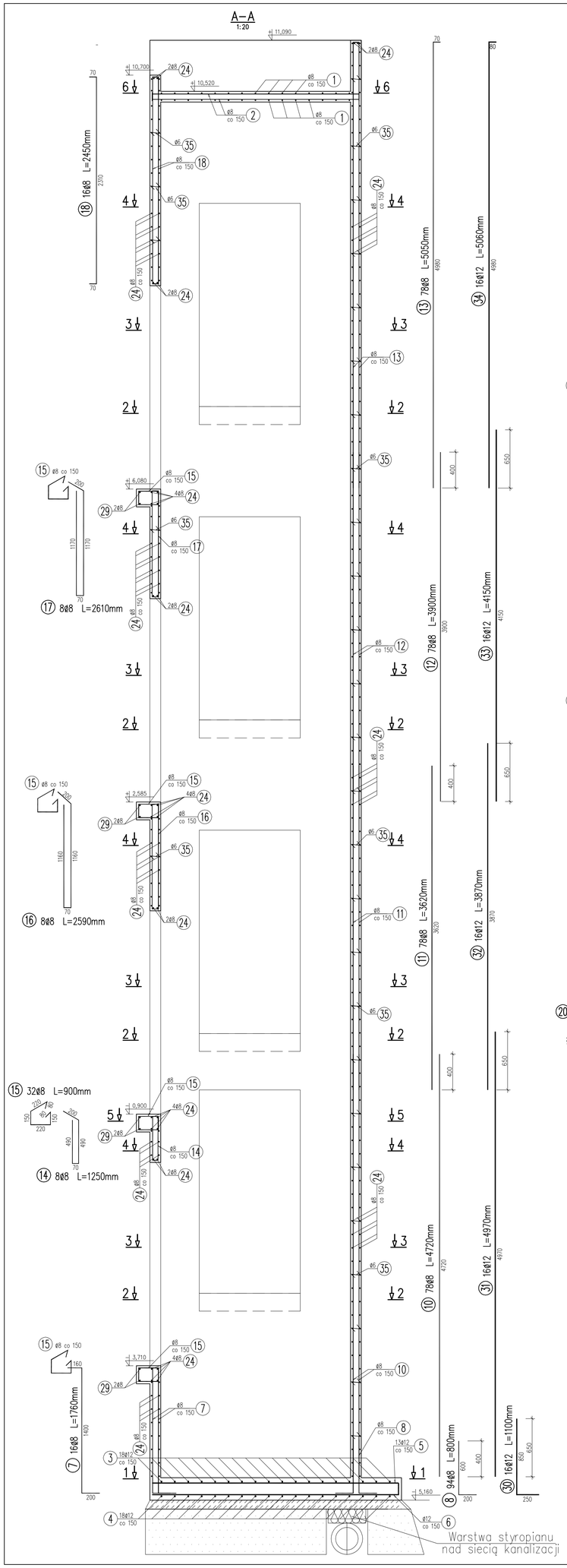

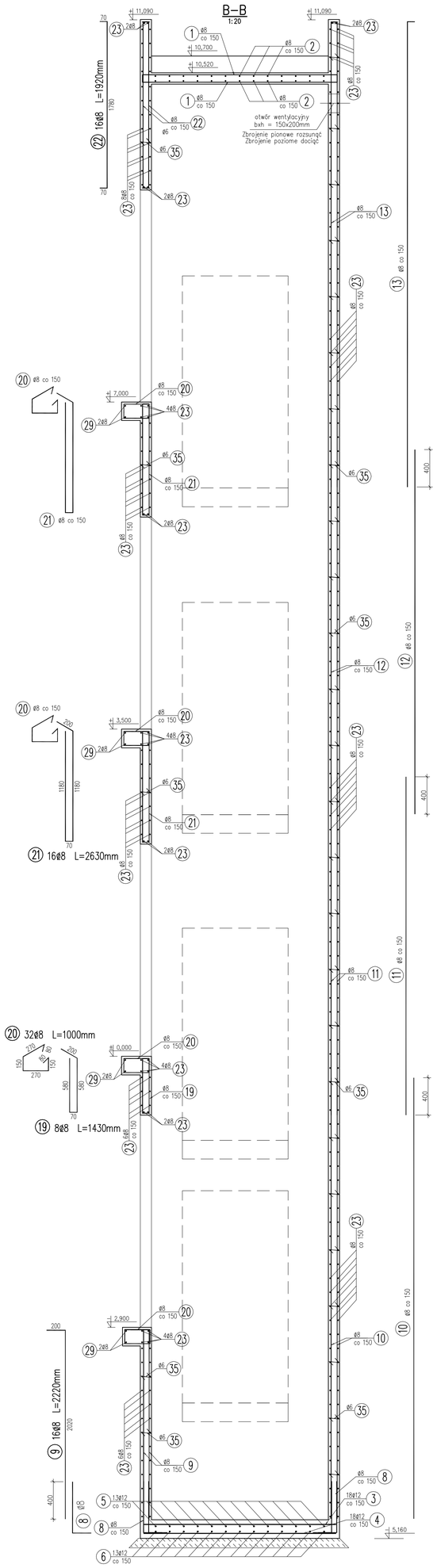

Zbrojenie płyty podszybia

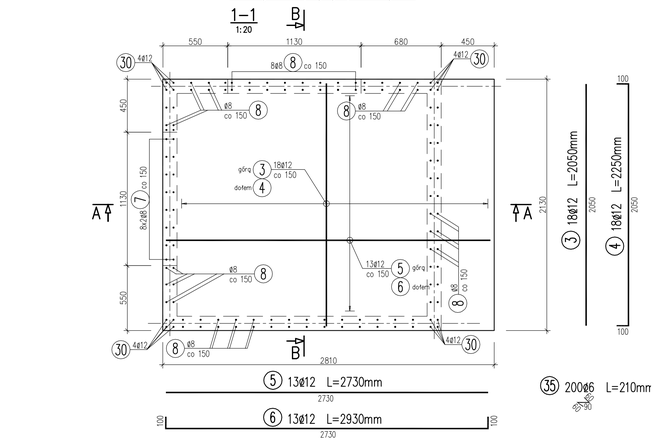

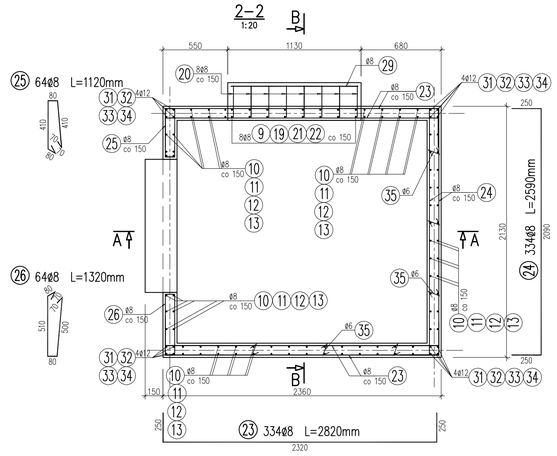

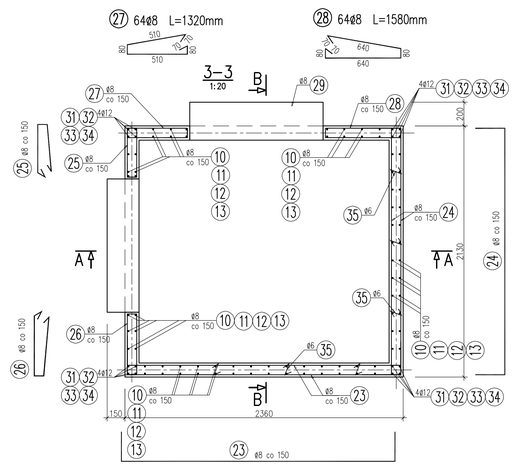

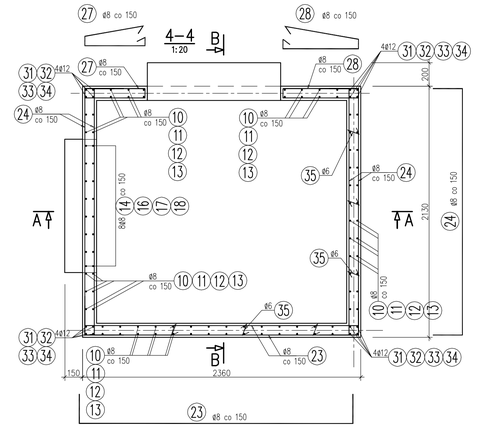

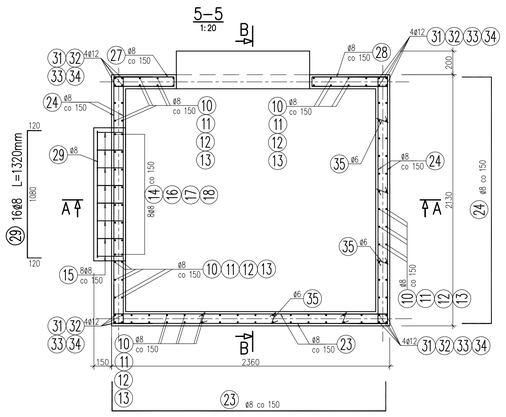

Zbrojenie płyty nadszybia

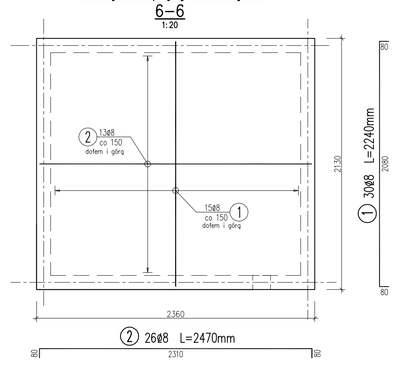

WYKAZ ZBROJENIA

Nr pręta	Średnica [mm]	Długość [mm]	Liczba w 1 elem. [szt]	Liczba ogólna [szt]	Długość ogólna [m] AIIN ø6	AIIN ø8	AIIN ø12	Uwagi
Element:	Szyb windy						Wykonać 1 szt.	
1	ø8	2240	30	30		67.2		
2	ø8	2470	26	26		64.22		
3	ø12	2050	18	18			36.9	
4	ø12	2250	18	18			40.5	
5	ø12	2730	13	13			35.49	
6	ø12	2930	13	13			38.09	
7	ø8	1760	16	16		28.16		
8	ø8	800	94	94		75.2		
9	ø8	2220	16	16		35.52		
10	ø8	4720	78	78		368.16		
11	ø8	3620	78	78		282.36		
12	ø8	3900	78	78		304.2		
13	ø8	5050	78	78		393.9		
14	ø8	1120	8	8		8.96		
15	ø8	900	32	32		28.8		
16	ø8	2590	8	8		20.72		
17	ø8	2610	8	8		20.88		
18	ø8	2450	16	16		39.2		
19	ø8	1430	8	8		11.44		
20	ø8	1000	32	32		32		
21	ø8	2630	16	16		42.08		
22	ø8	1920	16	16		30.72		
23	ø8	2820	334	334		941.88		
24	ø8	2590	334	334		865.06		
25	ø8	1120	64	64		71.68		
26	ø8	1320	64	64		84.48		
27	ø8	1320	64	64		84.48		
28	ø8	1580	64	64		101.12		
29	ø8	1320	16	16		21.12		
30	ø12	1100	16	16			17.6	
31	ø12	4970	16	16			79.52	
32	ø12	3870	16	16			61.92	
33	ø12	4150	16	16			66.4	
34	ø12	5060	16	16			80.96	
35	ø6	210	200	200	42			
Długość ogólna wg średnic				[m]	42	4024	457	
Masa 1 m pręta				[kg]	0.222	0.395	0.888	
Masa prętów wg średnic				[kg]	9.32	1589.48	405.82	
Masa całkowita				[kg]	2005			

MATERIAŁY:
Beton: B25 (C20/C25)
Stal zbrojeniowa: A-IIIN (RB500W)

Uwagi:
1. Po ustaleniu dostawcy dźwigu przed zabetonowaniem w płycie nadszybia należy umieścić hak montażowy zgodnie z instrukcją producenta windy. Miejsce to dozbroić zgodnie z wytycznymi producenta haka.

Tytuł projektu: PROJEKT BUDOWLANO- WYKONAWCZY DŹWIGU DLA NIEPEŁNOSPRAWNYCH W ZSO NR 2 W ŚWIETOCHŁOWICACH

Adres: Świętochłowice, ul. Sudecka 5

Tytuł rysunku: **RYSUNEK ZBROJENIOWY SZYBU WINDY**

Projektował: inż. Władysław Sikora	Nr uprawnień: 553/78	Podpis:	Skala: 1:20
Sprawdził: mgr inż. Tomasz Kołodziej			Nr rys.: Arch. K4 /s
Rysował: mgr inż. Maria Dąbrowska	268/79		
Branża: KONSTRUKCJA	PBW	Data: 07.2012	Nr zamówienia:

PRACOWNIA ARCHITEKTONICZNA "ARS" s.c.
Renata Gradzik, Bogdan Skurowski
Chorzów, ul. S. Batorego 48, tel. 241 33 49